FOND HYDRAULIQUE DN1000 STRADIFOND® MULTI

DN de passage 200

Fond de regard hydraulique DN1000 STRADIFOND MULTI monobloc en démoulage différé 5E/1S pour branchements DN200.

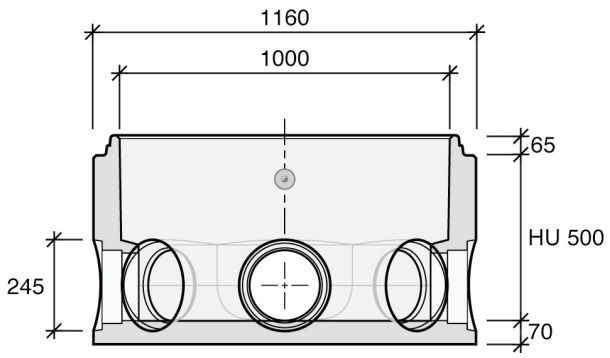

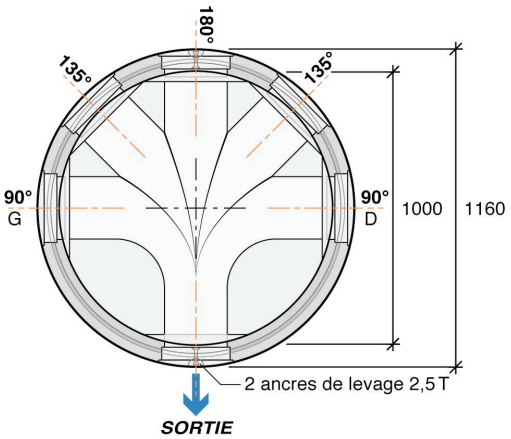

POINTS FORTS

- Sur stock
- Démoulage différé
- Fond monobloc
- Continuité de fil d'eau

Caractéristiques de l'élément de fond

- Fond hydraulique DN1000 STRADIFOND MULTI monobloc (fond + cunette/banquette) à continuité de fil d'eau entre le tuyau et la cunette.
- Fabrication en béton auto-plaçant et démoulage différé.
- DN de passage 200.
- 5 entrées / 1 sortie avec angles standards 90°, 135°, 180° gauche et droite.
- Réservations avec masques à casser en béton (sans polystyrène).
- Amorces de banquettes sur fond monobloc.
- Fonds standards pour branchements PVC CR8, PVC CR16, Fonte TAG 32 et Fonte Intégral® : disponibles sur stock.
- Possibilité de traitement des bétons selon classe d'exposition XA3 : disponible sur stock.

- Le fond MULTI permet de faire face aux contraintes de temps pour un démarrage chantier immédiat.
- Tenu en stock, le fond MULTI est idéal pour parer à vos imprévus de chantiers.

Etanchéité aux raccordements

- Joint triple lèvres livré monté dans sa réservation pour canalisation de classe standard Fonte Intégral sur demande.
- Joint excentré à poser sur chantier pour canalisation de classe standard PVC CR8, PVC CR16 ou Fonte TAG 32 sur demande.

Etanchéité entre éléments

- Joint prélubrifié (Joint Glissant Talon-lèvre) ou Joint plastomère (dans des conditions de pose sans contraintes).

Mise en œuvre

- Mise en oeuvre selon Fascicule 70.
- Joint excentré à orienter dans sa réservation sur chantier selon matériaux de branchement PVC CR8, PVC CR16 ou Fonte Intégral (voir fiche de mise œuvre et étiquette produit).

Manutention

- Manutention par mains de levage, par pince universelle mécanique ou hydraulique.
- Elément de fond équipé de 2 ancres pour mains de levage 2.5 t.

Caractéristiques fond de regard hydraulique DN1000 STRADIFOND MULTI					Reçoit des canalisations			
Usines*	DN de passage (mm)	Ep. Paroi (mm)	Ht Utile (mm)	Poids moyen (kg)	PVC CR8 (EN STOCK)	PVC CR16 (EN STOCK)	Fonte Intégral® (EN STOCK)	Fonte Tag 32 (EN STOCK)
EB/AF	DN200	80	500	670	Ø 200	Ø 200	Ø 200	Ø 200

* Usines : AF = Fontenay (45)
EB = Châteauneuf-du-Rhône

Les éléments constitutifs de nos regards relèvent de la norme NF EN 1917 et de son complément NF P 16-346-2.
Pour connaître chaque nature de sortie de DN titulaire du droit d'usage, veuillez consulter l'attestation de la marque NF disponible sur www.cerib.com