FONDERIES DECHAUMONT

www.fonderies-dechaumont.com

PLAQUE RECOUV 800x800 PROFIL T CADRE ET TAMPON C250

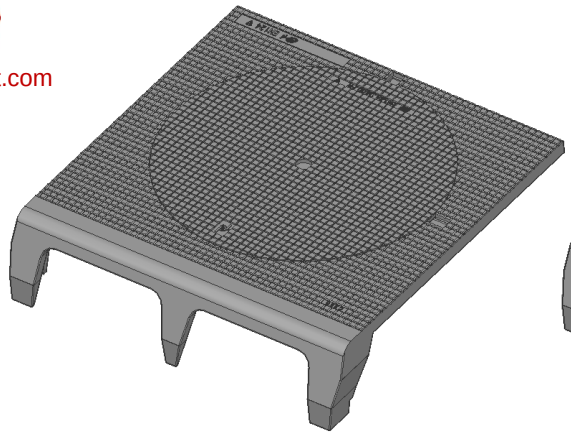

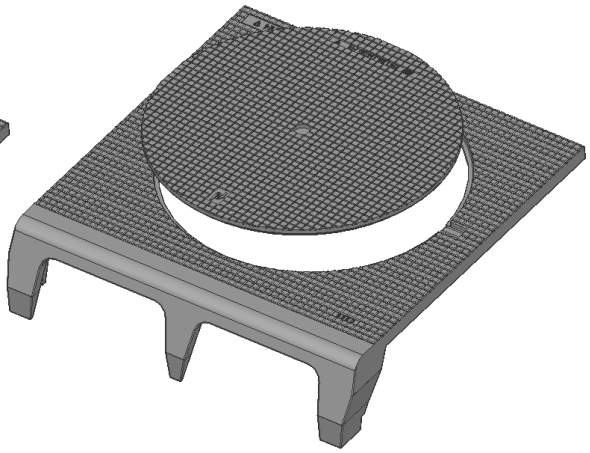

MATIERE :
FONTE EN – GJS – 500 – 7

REVETEMENT :
Revêtement provisoire de peinture hydrodiluable

MARQUAGE et LOGO :
A la demande

OPTIONS :
GAMME PROTECT :
Système de sécurité par vis, loquet,
Vis inviolable brevet RdO alpha
Ou autres systèmes à la demande

CODE	A	B	Ø C	e	H	Ø O
01065200	805	800	630	10	200	610

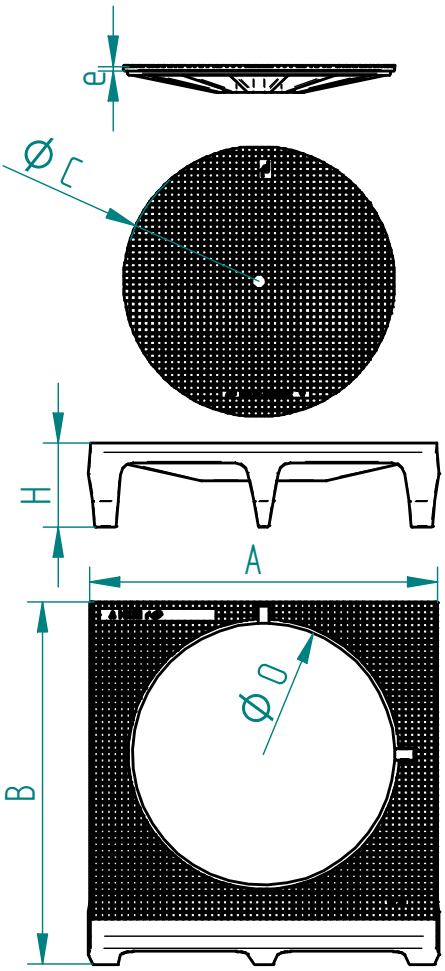

Voirie	Marque NF-voirie Certifie la conformité au référentiel NF-110 Accessible sur : www.marque-nf.com	Resistance : 250KN Selon la Norme EN 124 Tolérance Dimensionnelle : ISO 8082-3 DCTG12	KITEMARK Accessible sur : www.bsigroup.com/engb/productirectory	INDICE	02
				DATE	16/03/2019
				REDACTEUR	AT
				VISA	BT

Les caractéristiques de cette fiche technique sont données à titre indicatif sans valeur contractuelle, nous nous réservons le droit de les modifier dans le cadre de notre démarche d'évolution continue.

29 Boulevard Joffrery – BP 50305 – 31605 Muret Cedex Tel : 05.34.46.02.30 – Fax : 05.61.56.19.63 E-mail : commercial@fonderies-dechaumont.com