GR 85 LR - C 250

Grille pour regard de visite sous trottoirs ou parkings

Zones d'installation selon l'EN 124
Certification selon NF - Voirie

GROUPE 3
CLASSE C250

Vos avantages :

PMR : conformité aux prescriptions techniques du décret lié à l'accessibilité aux personnes à mobilité réduite
Silencieux : joint insonorisant polyéthylène
Pratique : ergot sur le tampon facilitant le décollement

Décret PMR

Arrêté n°99-756 du 31 août 1999 relatif aux prescriptions techniques concernant la mise en accessibilité aux personnes à mobilité réduite sur la voirie ouverte à la circulation publique.
EJ propose une gamme complète conforme au décret et certifiée NF 110.

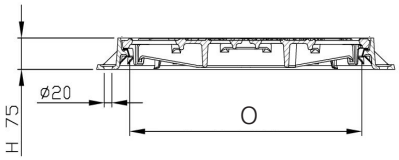

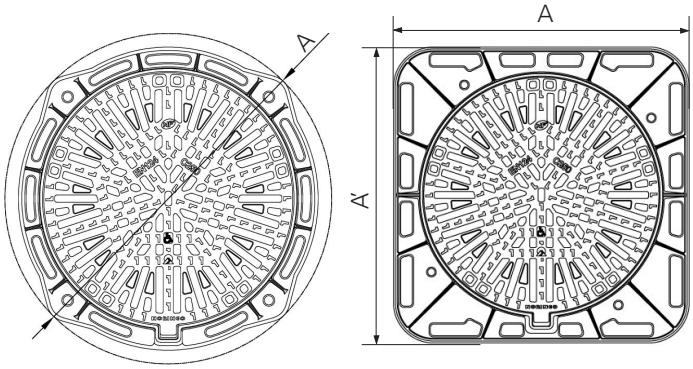

Caractéristiques
- Joint insonorisant polyéthylène clipsé sur le cadre

Manipulation
- A l'aide de pic, pioche, ou crochet…

Désignation	Type de cadre	Code article	Spécifications	Ouverture Libre O (mm)	Encombrement AxA' (mm)	Hauteur H (mm)	Masse (kg)	Surface d'avalement (cm²)
GR R 85 LR	◯	540791 01	Cadre hauteur 75 mm, lumières inférieures à 20 mm	Ø 600	Ø 850	75	48	1062
GR C 85 LR	☐	540792 01		Ø 600	850 x 850	75	55	1062

ejco.com **04 72 49 27 27**
1 rue Prenat- 69702 Givors - Cedex- France
tél + 33 (0)4 72 49 27 27- france.commercial@ejco.com