DISPOSITIF DE FERMETURE

SOLO7CCSC1020 D400 NF

REGARD SOLO

Classe D400
EN124-2 : 2015
Fonte
EN GJS 500-7
ISO 1083 / EN1563

CARACTERISTIQUES:

- *Matériau(x) :*
  ☞ Fonte EN GJS 500-7 selon ISO 1083 / EN1563.
- *Force de contrôle :*
  ☞ 400 kN selon EN 124. Lieu d'installation Groupe 4 - voies de circulation des routes (y compris les rues piétonnes), des accotements stabilisés et aires de stationnement pour tout type de véhicules routiers (et groupes inférieurs).
- *Revêtement(s) :*
  Peinture hydrosoluble noire non toxique et non polluante.
- *Certification Produit :*
  Marque NF-VOIRIE
  Cette marque certifie la conformité au référentiel NF-110, et les valeurs des caractéristiques annoncées (☞) grâce à un contrôle permanent exercé par AFNOR CERTIFICATION,
  11, rue Francis de Pressensé
  F-93571 LA PLAINE SAINT DENIS CEDEX

PARTICULARITES :

- *Masse(s) :*
  Du couvercle : 70kg.
  Total du dispositif : 128,76kg.
- *Aspect de surface :*
  Couvercle à relief anti-glissant type "Carré de chocolat".
- *Assises assurant stabilité et absence de bruit :*
  ☞ Support élastique polychloroprène sur le couvercle.
- *Pression d'appui du cadre :*
  ☞ p ≤ 7.5 N/mm².
- *Assurance tampon(ou grille)/cadre :*
  ☞ Par masse surfacique suffisante.
- *Type cadre :*
  Carré monobloc moulé.
  ☞ Hauteur : 102 mm
- *Type couvercle :*
  C : diamètre extérieur : 774 mm.
- *Remarque(s) :*
  Dispositif sécurisable après défonçage de la pastille Retrofit , voir option et notice : nda218.
- *Articulation :*
  Blocage anti-retour à 90° prévenant la fermeture accidentelle, marque d'identification "S".
  Angle d'ouverture ≈ 120°.

OPTION(S) :

Marquages : Autres marquages nous consulter.

GENIE CIVIL :

Cadre équipé de trous ∅ 20 mm pour goujonnage, sur cercle ∅ 860 mm , si nécessaire.

MANIPULATION :

Le couvercle est équipé d' 1 trou de clé pour manipulation à l'aide de pic, pioche ou crochet.
Le couvercle est équipé d'une encoche proche de l'articulation, pour aider au soulèvement lorsque le couvercle est bloqué à 90° grace à un bec ou un pic de pioche.
Le couvercle est extractible quand il est ouvert à environ 120°

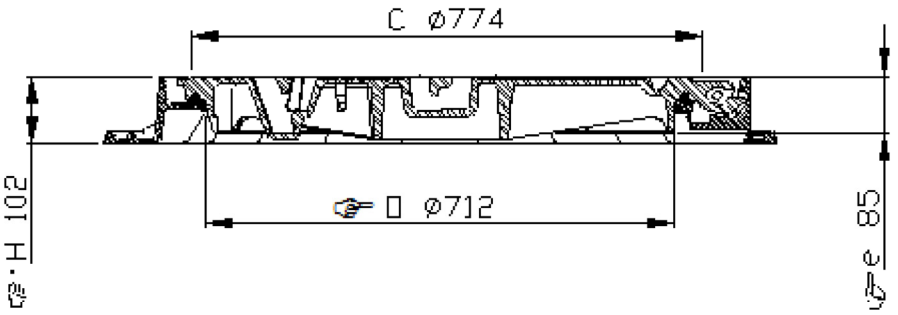

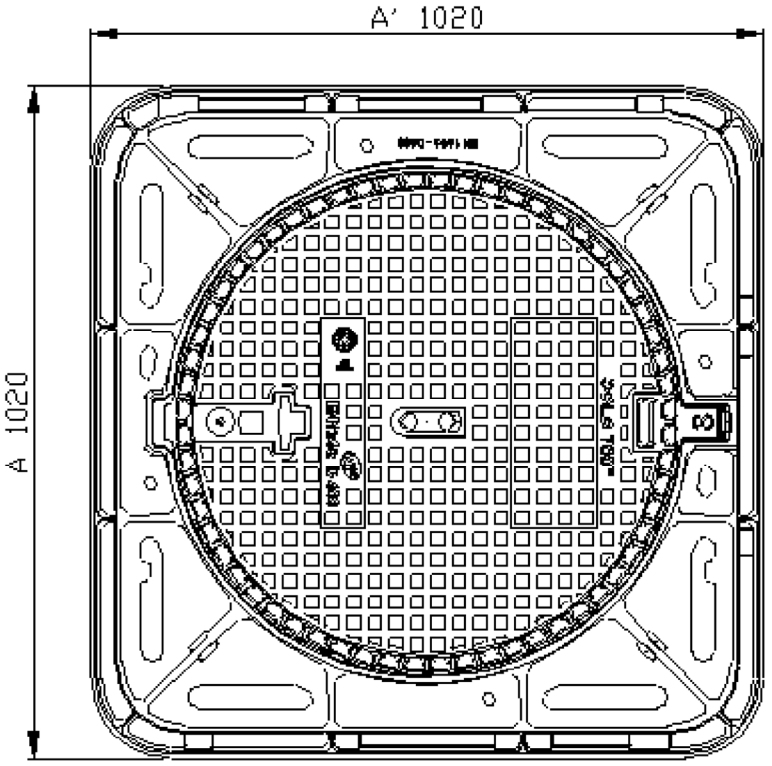

- (☞) Caractéristiques certifiées.
- Les poids (kg) donnés sont issus des valeurs moyennes détectées en production, des éléments constituants du produit, avec une tolérance de 10% / Poids (kg) , dimensions (mm) et Dessins donnés à titre indicatif / Modifications réservées / Diffusion non contrôlée.

C O N F I D E N T I E L :
Propriété de EJ EMEA
Ne peut être utilisé par des tiers sans son autorisation

EJ
ZI De Marivaux | Saint-Crépin Ibouvillers |
BP50409 | 60544 Méru Cedex | France

ISO 9001 - ISO 14001 - ISO 45001 - ISO 50001

ejco.com

N° Fiche : FT_524782
Date MàJ : 23.06.2021
Edité : 24.06.2021