DISPOSITIF DE FERMETURE

QUATTRO SI.800 C250 NF

HYDRAULIQUE CARRE SHC

Classe C250
EN124-2 : 2015
Fonte
EN GJS 500-7
ISO 1083 / EN1563

CARACTERISTIQUES:

- *Matériau(x) :*
  ☞ Fonte EN GJS 500-7 selon ISO 1083 / EN1563.
- *Force de contrôle :*
  ☞ 250 kN selon EN 124.
  Lieu d'installation :
  Groupe 3 - Pour les dispositifs de couronnement installés dans la zone des caniveaux des rues au long des trottoirs qui, mesurée à partir de la bordure, s'étend au maximum à 0.5 m sur la voie de circulation, et à 0.2 m sur le trottoir.
- *Revêtement(s) :*
  Peinture hydrosoluble noire non toxique et non polluante.
- *Certification Produit :*
  Marque NF-VOIRIE
  Cette marque certifie la conformité au référentiel NF-110, et les valeurs des caractéristiques annoncées (☞) grâce à un contrôle permanent exercé par AFNOR CERTIFICATION,
  11, rue Francis de Pressensé
  F-93571 LA PLAINE SAINT DENIS CEDEX

PARTICULARITES :

- *Masse(s) :*
  Du couvercle : 59.3kg.
  Total du dispositif : 77,81kg.
- *Aspect de surface :*
  Couvercle à relief anti-glissant type 4L homologué.
- *Type cadre :*
  ☞ Garde hydraulique ≥ 6mm. Assurant une étanchéïté aux odeurs.
  Carré monobloc moulé.
- *Assises assurant stabilité et absence de bruit :*
  Par 4 patins caoutchouc clipsés sur le cadre.
- *Pression d'appui du cadre :*
  ☞ p ≤ 7.5 N/mm².

MANIPULATION :

Le couvercle est équipé d' 1 ou 2 trou(s) de clé pour manipulation à l'aide de pic, pioche ou crochet.

OPTION(S) :

Marquages : Autres marquages nous consulter.

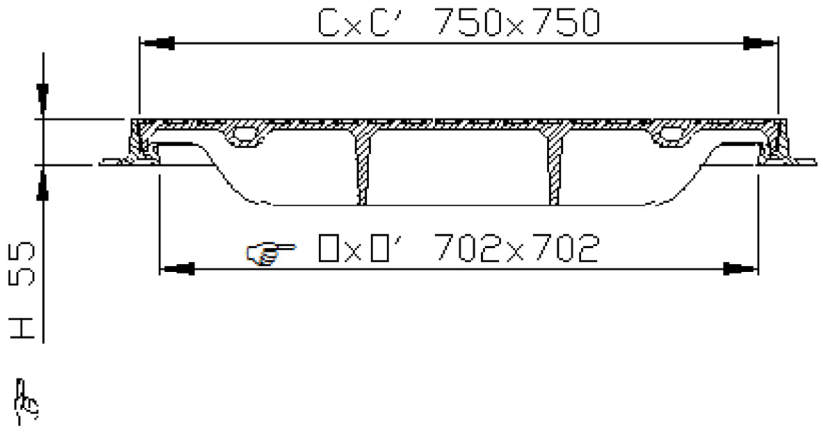

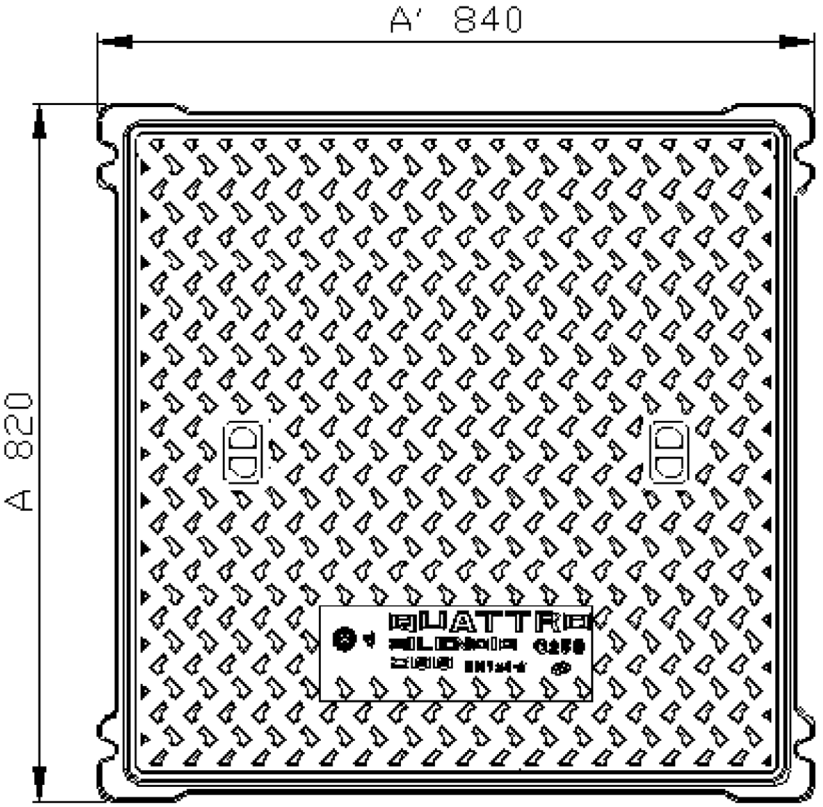

- (☞) Caractéristiques certifiées.
- Les poids (kg) donnés sont issus des valeurs moyennes détectées en production, des éléments constituants du produit, avec une tolérance de 10%. - Poids (kg) , dimensions (mm) et Dessins donnés à titre indicatif. - Modifications réservées / Diffusion non contrôlée.

C O N F I D E N T I E L :
Propriété de EJ EMEA
Ne peut être utilisé par des tiers sans son autorisation

EJ
ZI De Marivaux | Saint-Crépin Ibouvillers |
BP50409 | 60544 Méru Cedex | France

ISO 9001 - ISO 14001 - ISO 45001 - ISO 50001

ejco.com

N° Fiche : FT_548884
Date MàJ : 21.11.2019
Edité : 13.12.2019